saas focus

INSTRUKTIONER

1

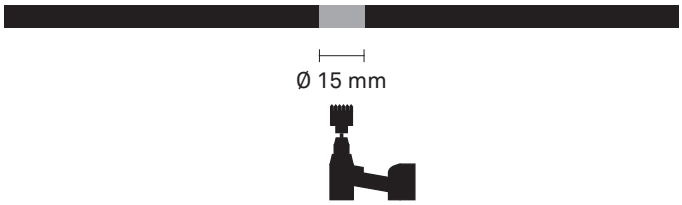

Borra 15 mm hål för led armaturerna.

2

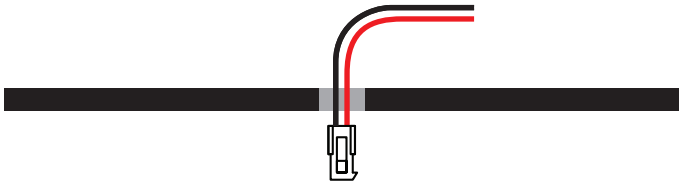

Dra kablarna genom de borrade hålen.

3

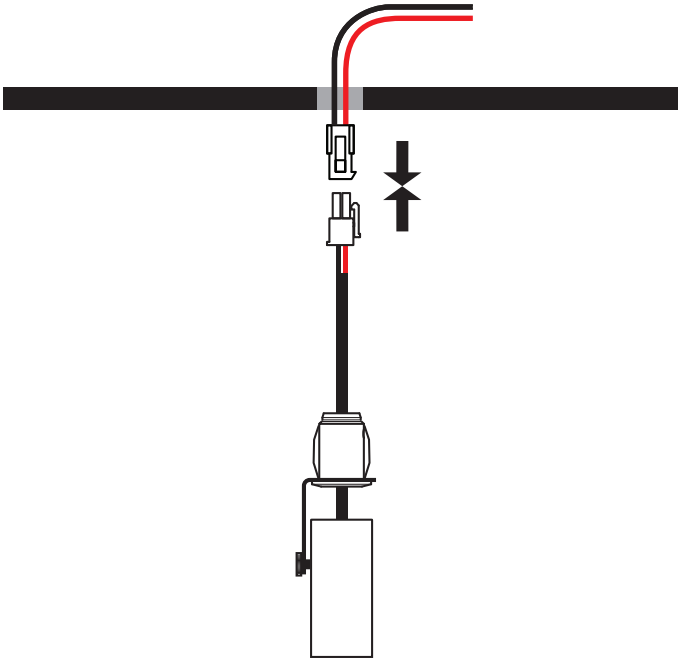

Koppla kabelserie och armatur, kontrollera att strömmen är avstängd. Kablarna kan förlängas upp till 20m. Efter detta, slå på strömmen och kontrollera att samtliga armaturer fungerar.

4

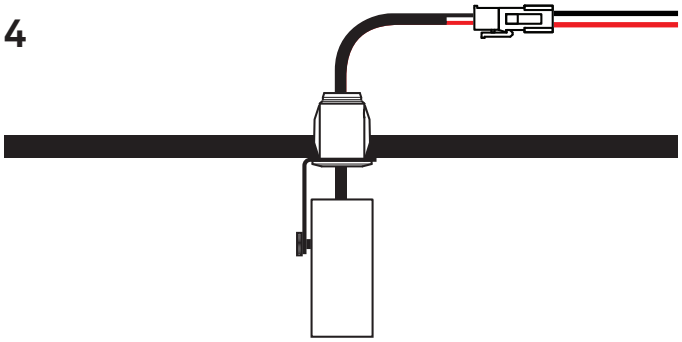

Tryck in lamporna i de borrade hålen. Armaturen hålls på plats tack vare installationsfjädern.

5

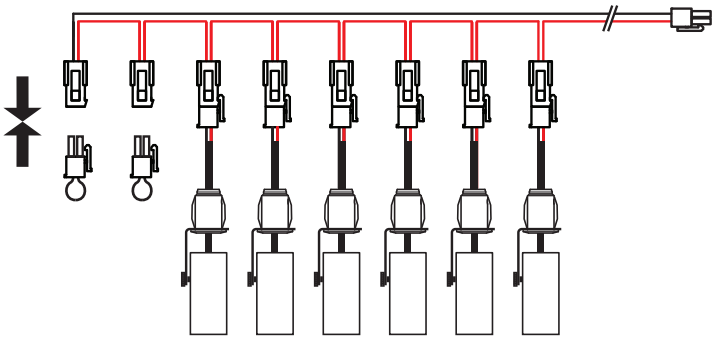

Anslut ***saas loop*** på alla kopplingar som inte används på kabelserien.

SAAS INSTRUMENTS / Henry Fordin katu 5 B / 00150 Helsinki / Finland / tel +358 9 6860 610 / info@saas.fi / www.saas.fi